Skocznia do skoku w dal

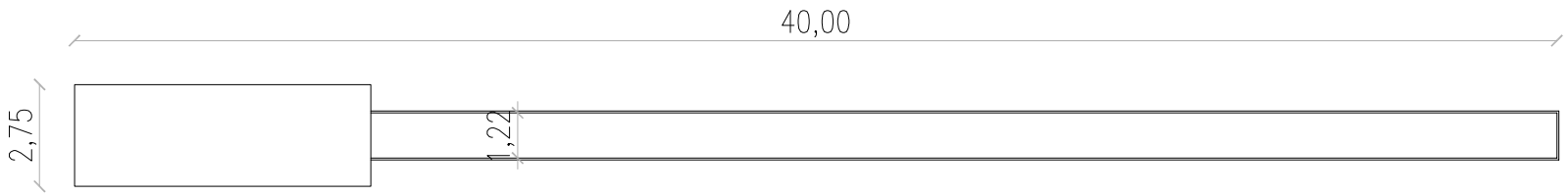

Belka do odbicia w skoku w dal z listwą do plasteliny

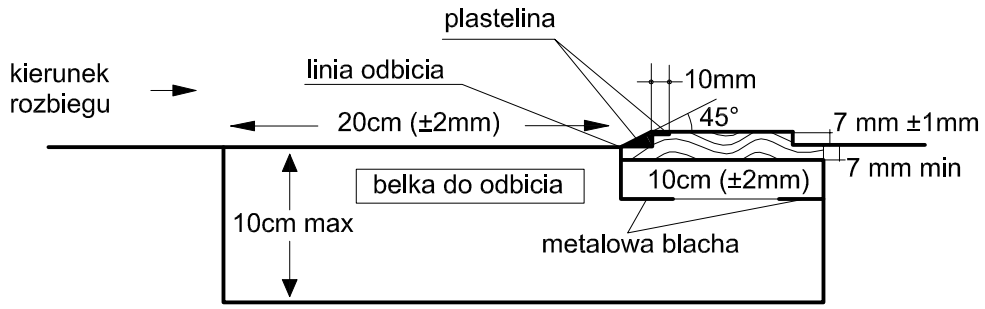

PRZEKRÓJ PRZEZ WARSTWY BIEŻNI

nawierzchnia poliuretanowa CONIPUR SP – 13mm (lub równoważna)
elastyczna przepuszczalna warstwa podkładowa CONIPUR ET gr. 35mm
miał kamienny. Frakcja 0–40mm gr. 2cm
kruszywo kamienne łamane. Frakcja 4–31,5mm gr. 4cm
kruszywo kamienne łamane. Frakcja 31,5 – 63mm gr. 12cm
piasek lub pospółka gr. 15cm
grunt rodzimy

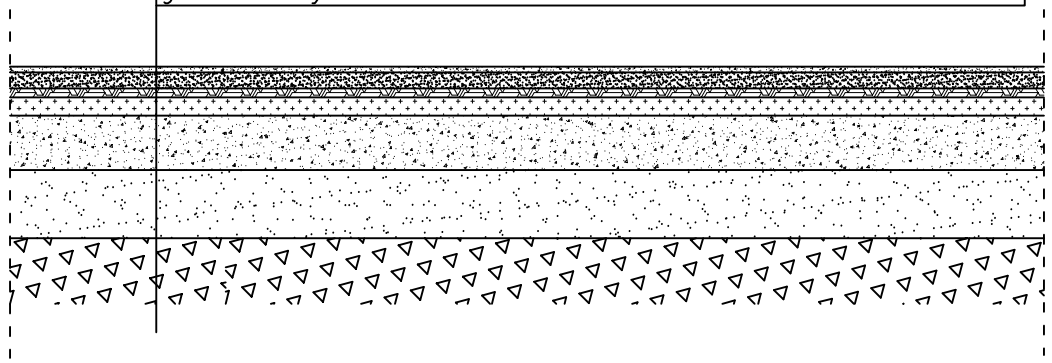

SKOCZNIA DO SKOKU W DAL - WYMIARY
skala 1:100

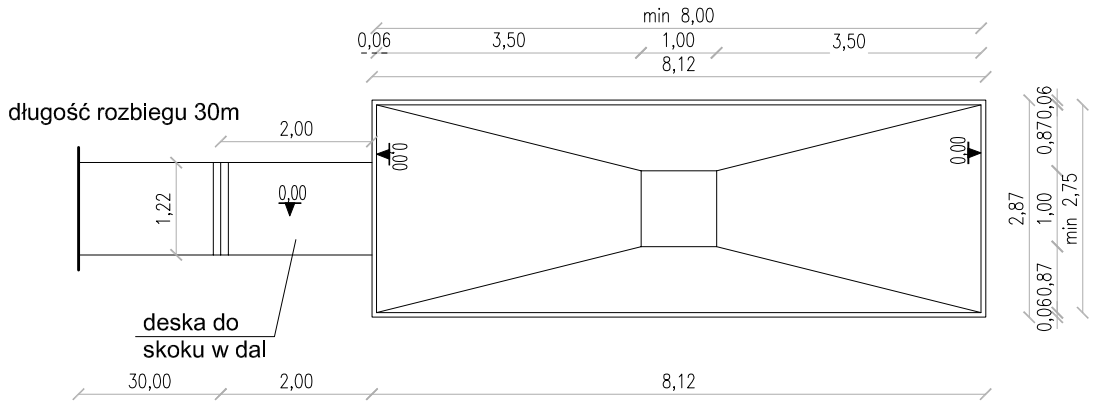

		imię i nazwisko	nr upr. bud.	data:	podpis:
PRACOWNIA PROJEKTOWA "MAXPOL" Żeromskiego 51a tel. (048) 385–09–57	projektant:	mgr inż. arch. Witold Malmon	GP–III–7342/130/91	II 2013	

FAZA: PROJEKTARCHITEKTONICZNO-BUDOWLANY

Obiekt:	Inwestor:	skala:
PRZEBUDOWA Z ROZBUDOWĄ OBIEKTÓW SPORTOWYCH PRZY ZESPOLE SZKÓŁ W GRABOWIE NAD PILICĄ	Gmina Grabów nad Pilicą ul. Kazimierza Pułaskiego 51, 26-902 Grabów nad Pilicą	------
Adres	**Tytuł rysunku:**	**nr rysunku:**
GRABÓW NAD PILICĄ dz. nr 365, 366/2	SKOCZNIA DO SKOKU W DAL	5

Niniejszy projekt jest własnością jego autorów. Kopiowanie, publikowanie oraz wykorzystanie projektu do jakichkolwiek innych celów bez wiedzy i zgody autorów jest zabronione na mocy Ustawy o Prawie Autorskim i prawach pokrewnych z dnia 4 lutego 1994 r. (Dz. U. z 1994r., nr 24, poz.83)